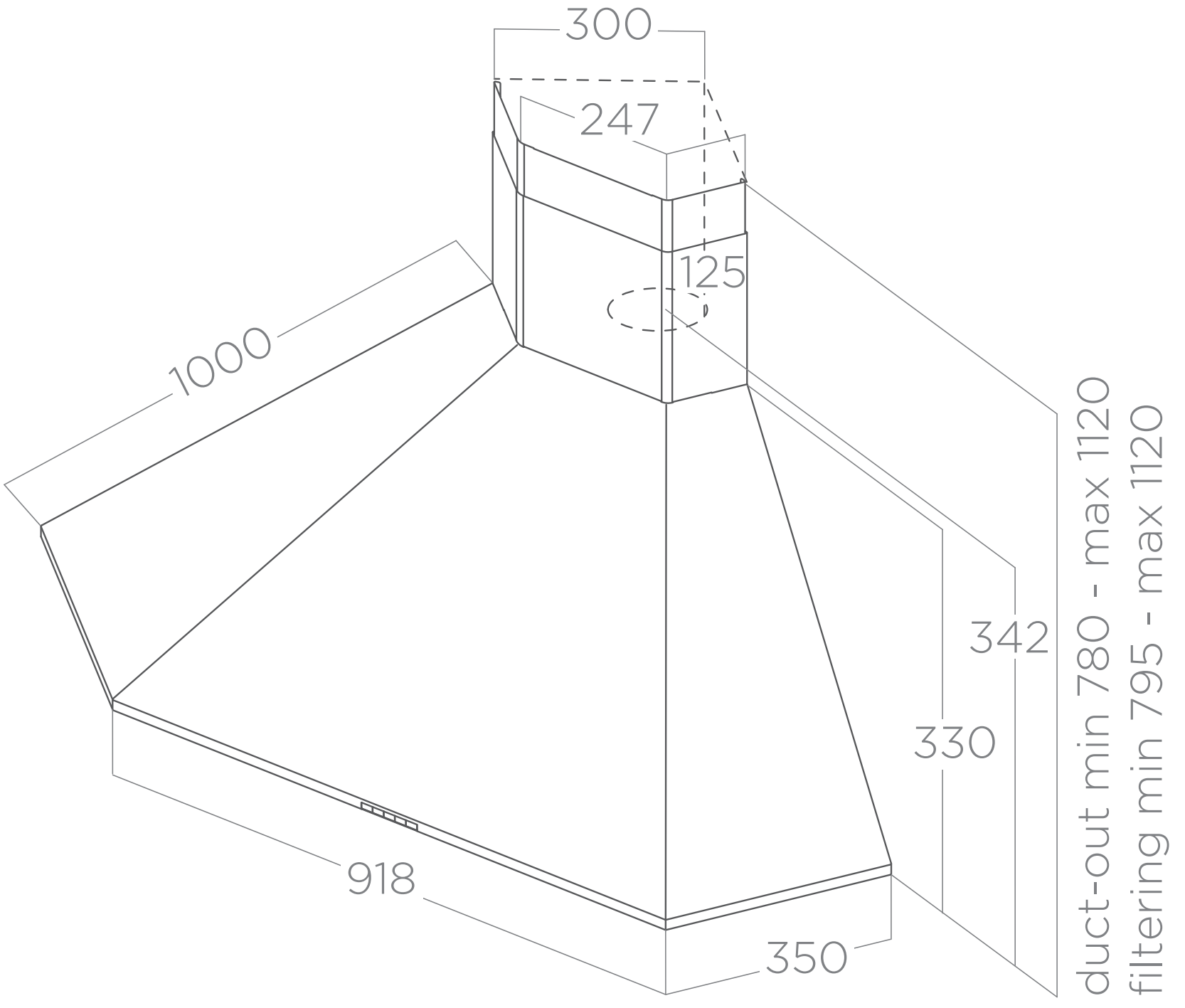
300
247
125
1000
342
330
918
350
duct-out min 780 - max 1120
filtering min 795 - max 1120