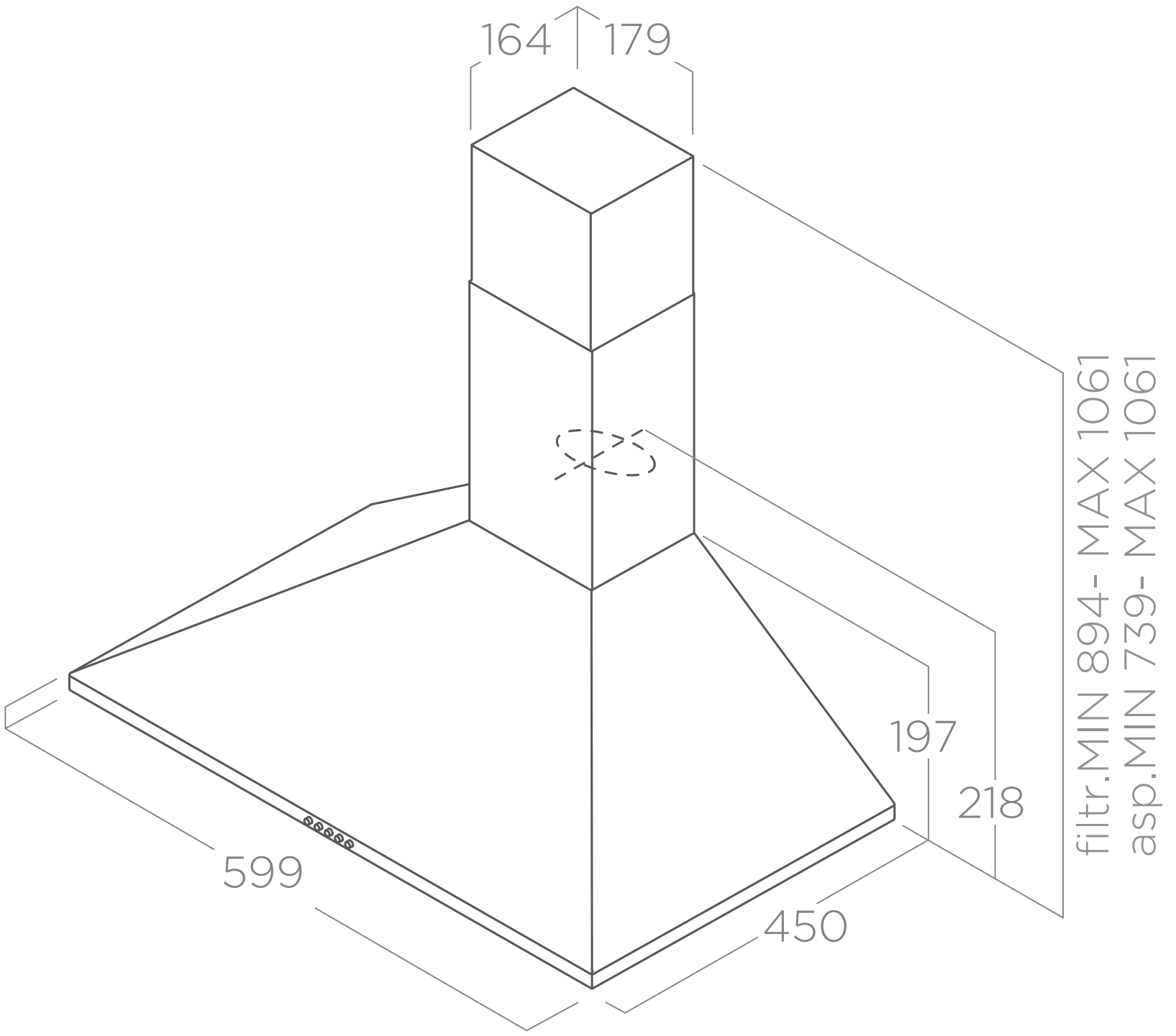
164
179
filtr.MIN 894- MAX 1061
asp.MIN 739- MAX 1061
197
218
599
450