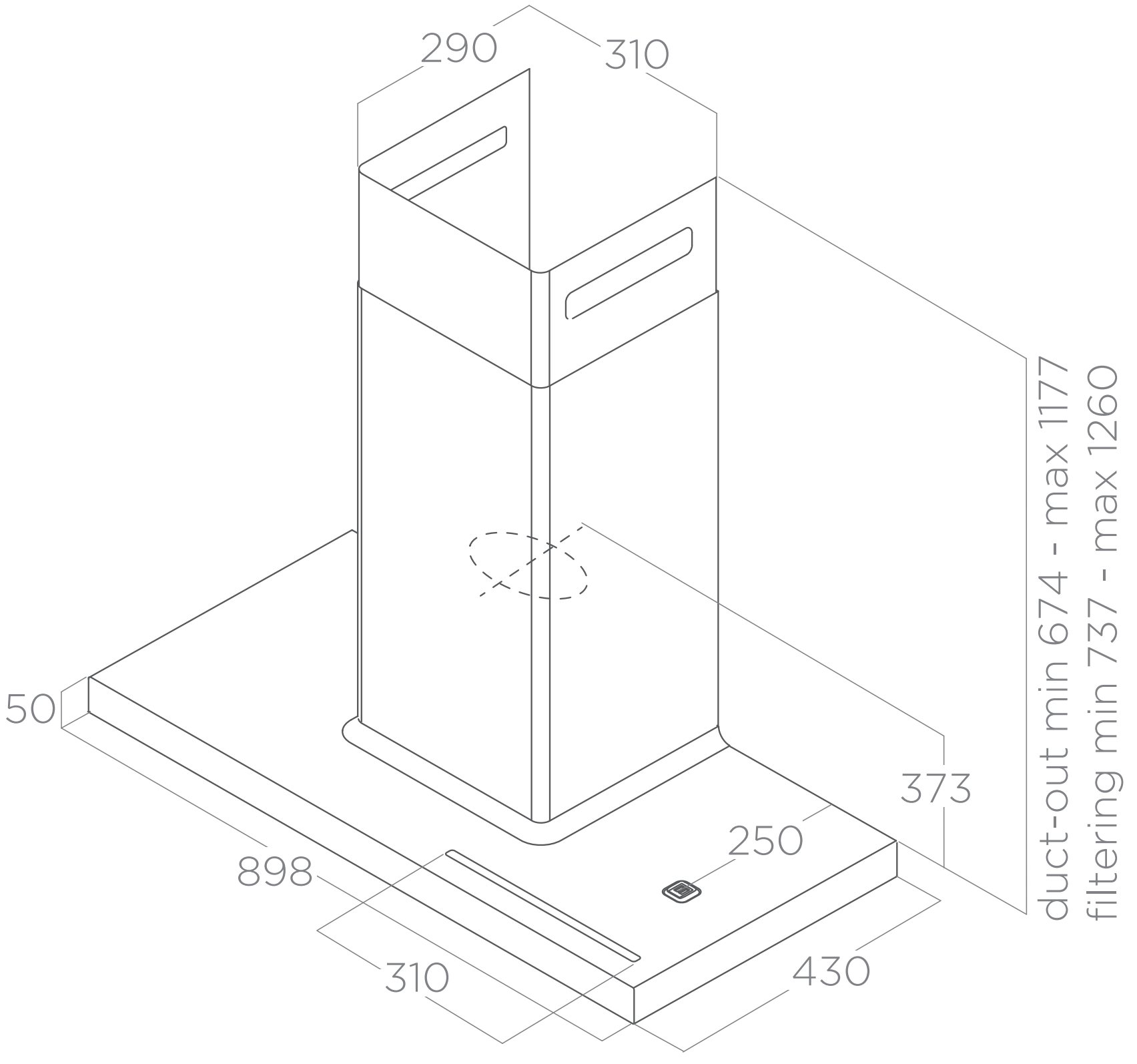
290
310
duct-out min 674 - max 1177
filtering min 737 - max 1260
373
50
250
898
310
430