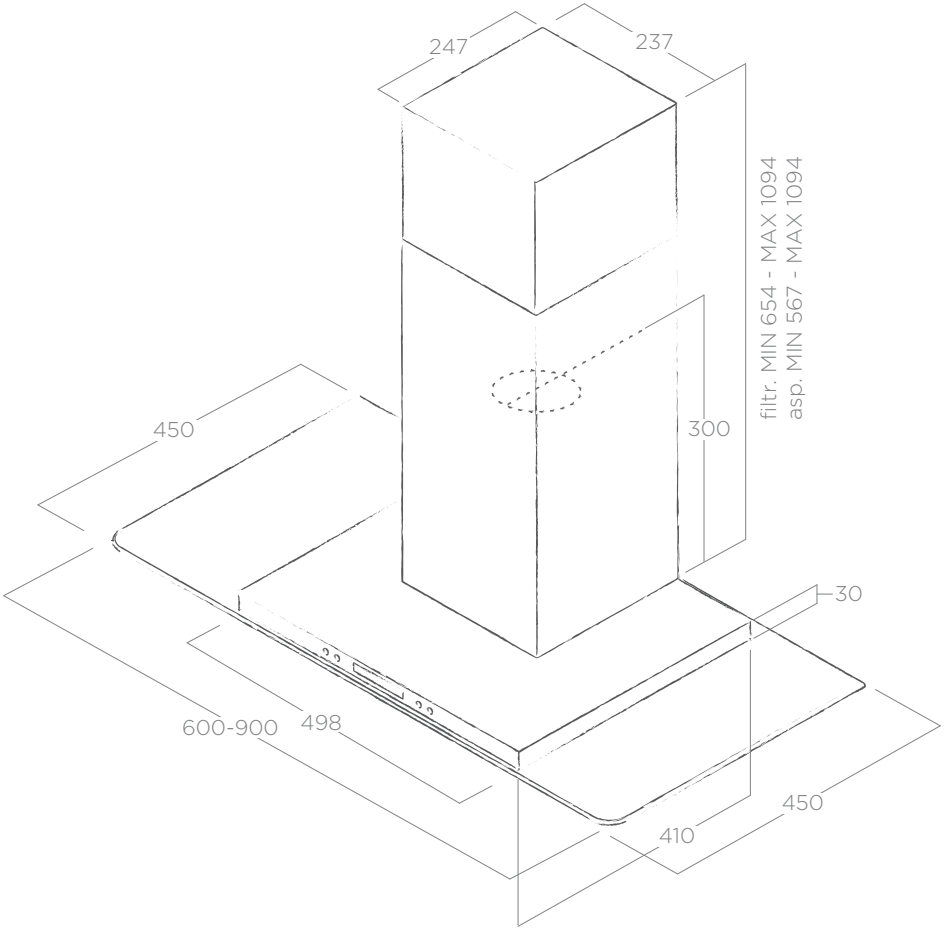
247
237
filtr. MIN 654 - MAX 1094
asp. MIN 567 - MAX 1094
450
300
30
600-900
498
450
410