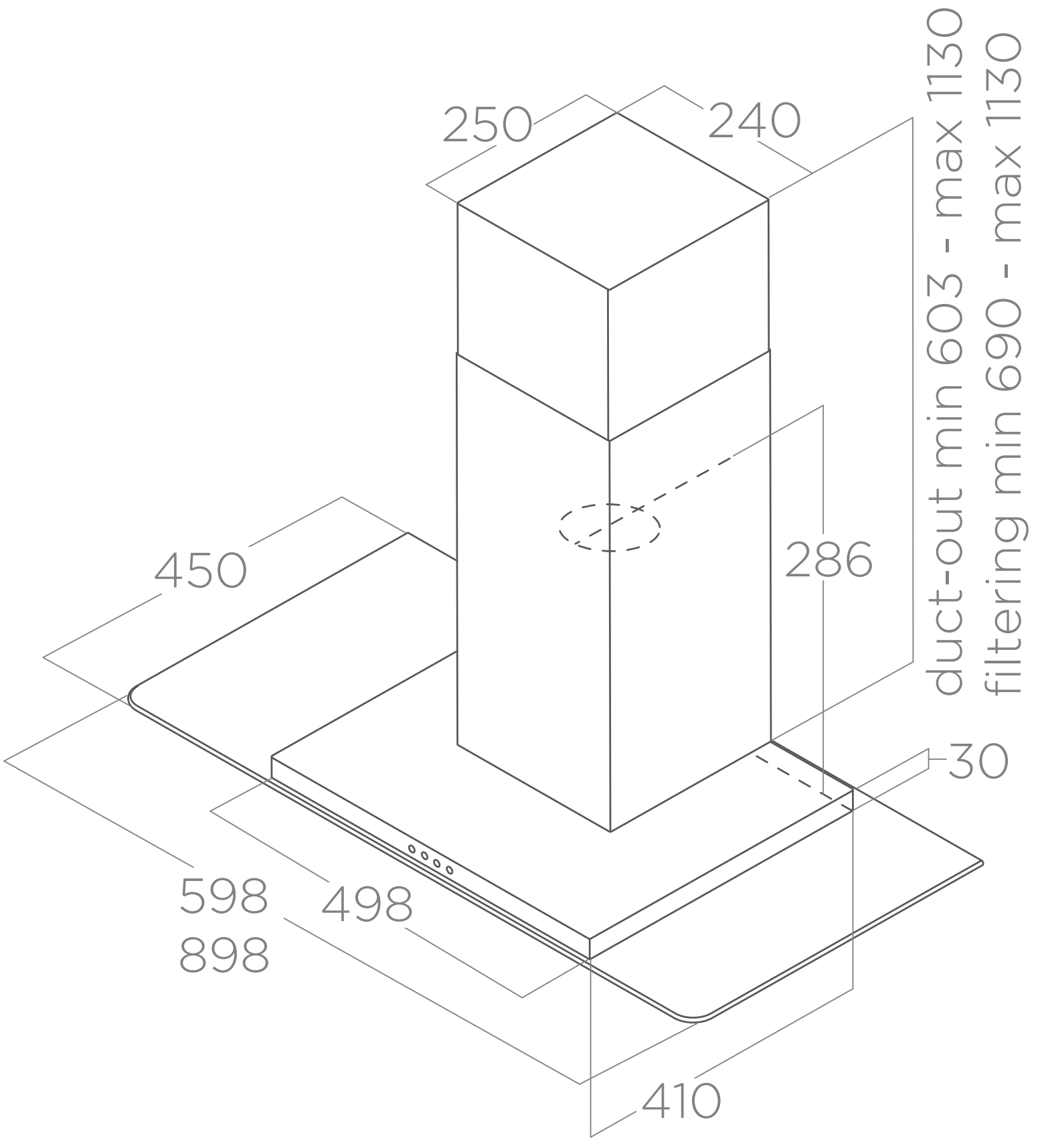
250
240
duct-out min 603 - max 1130
filtering min 690 - max 1130
450
286
30
598
898
498
410