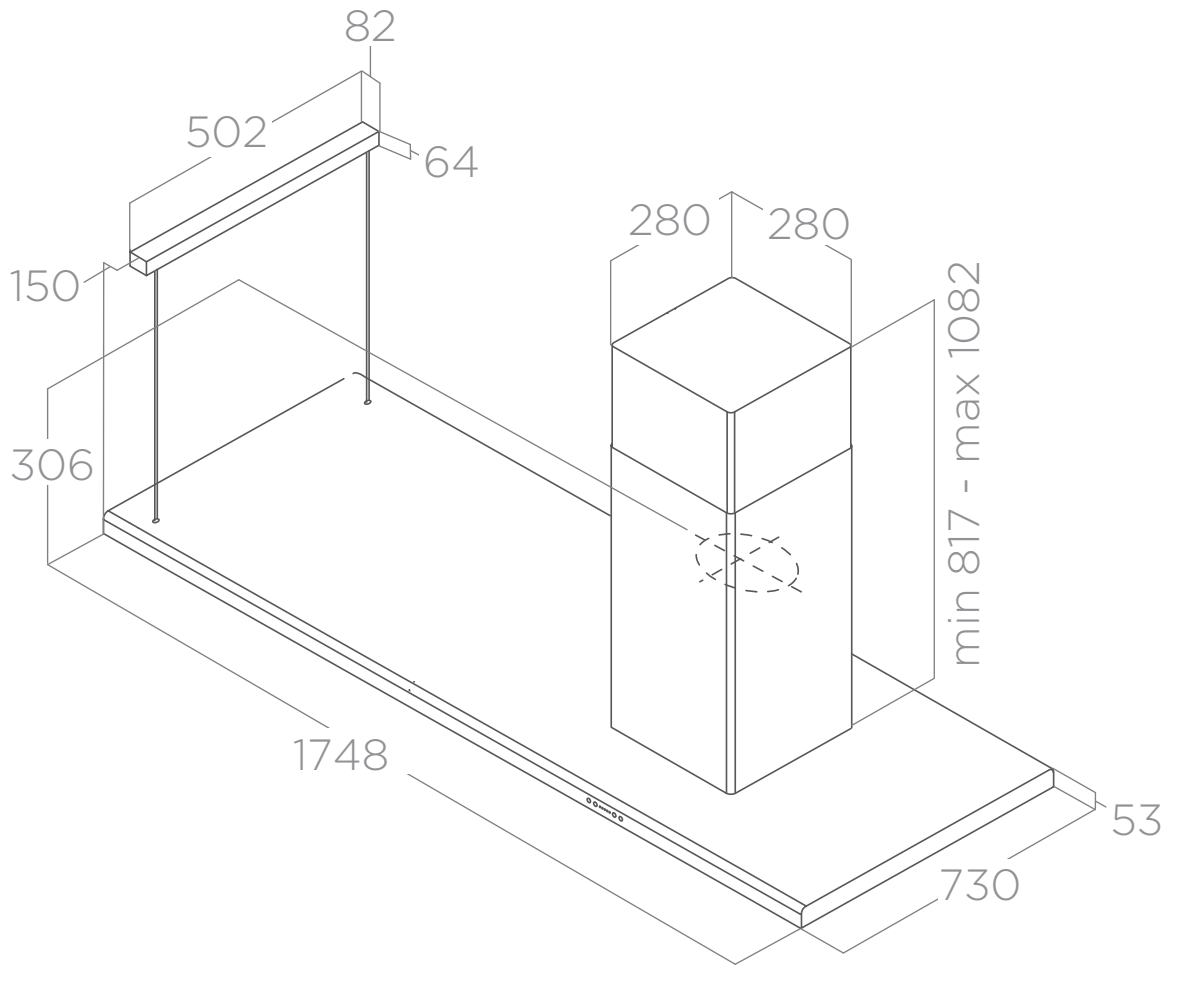
82
502
64
150
306
280
280
min 817 - max 1082
1748
53
730

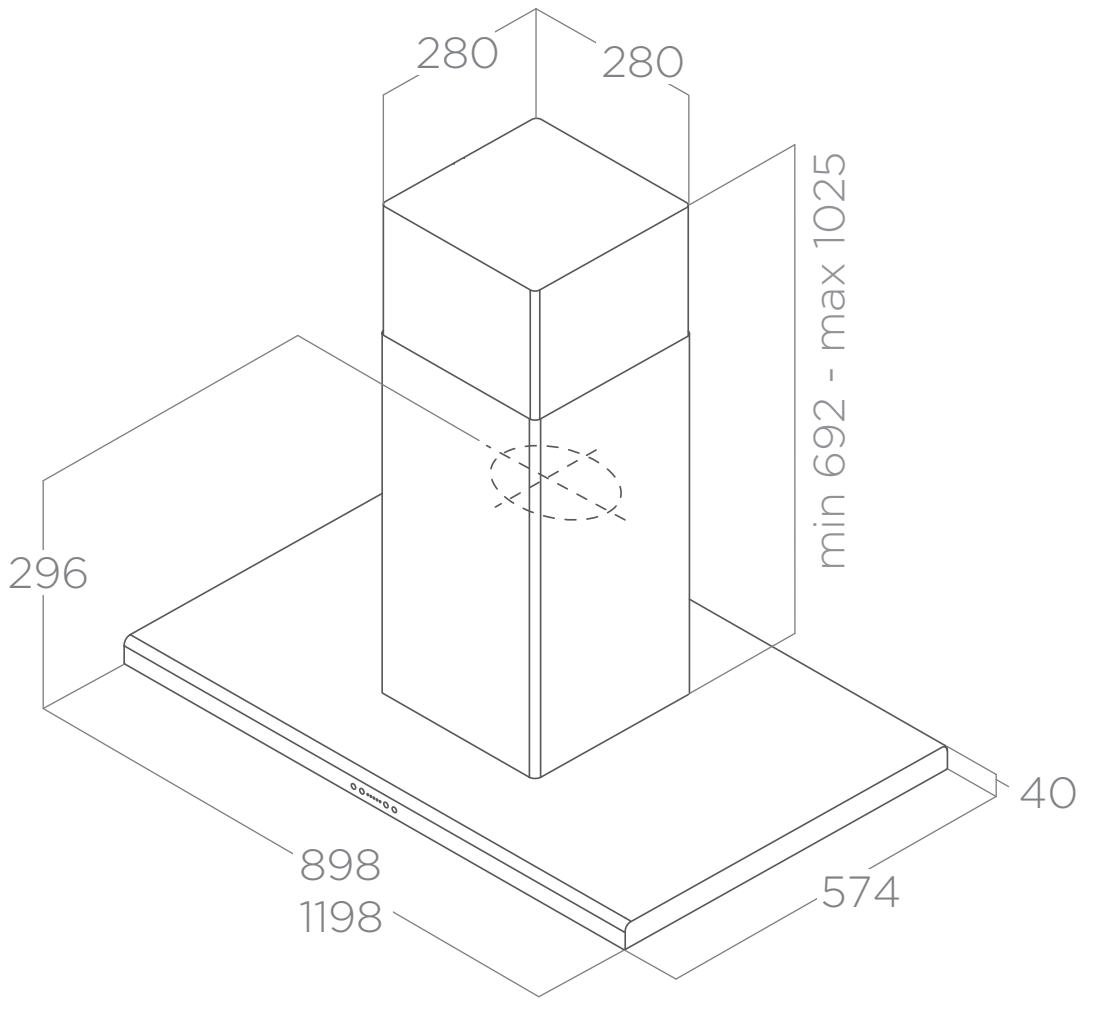
280
280
min 692 - max 1025
296
40
898
1198
574