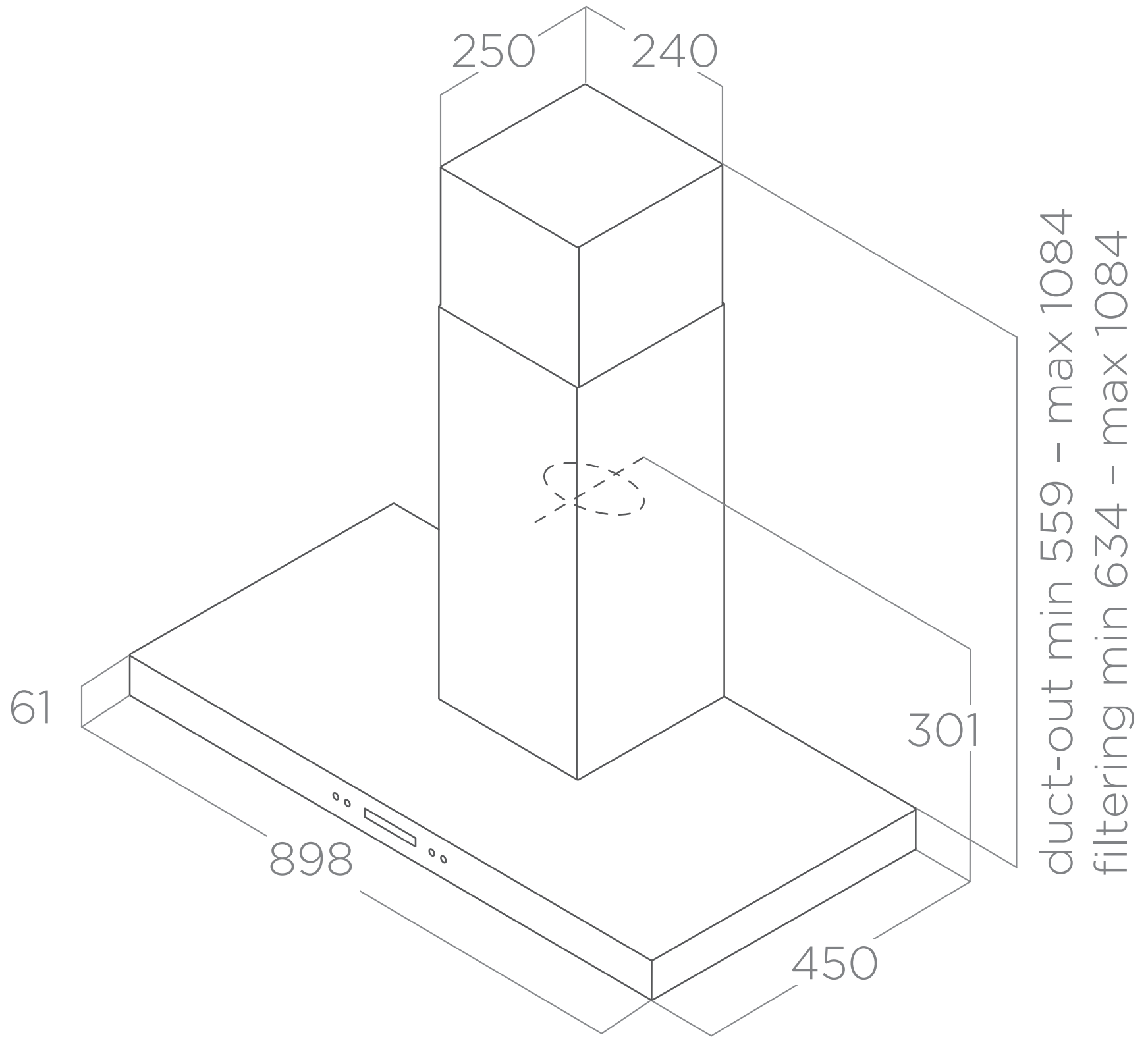
250
240
61
898
450
301
duct-out min 559 - max 1084
filtering min 634 - max 1084