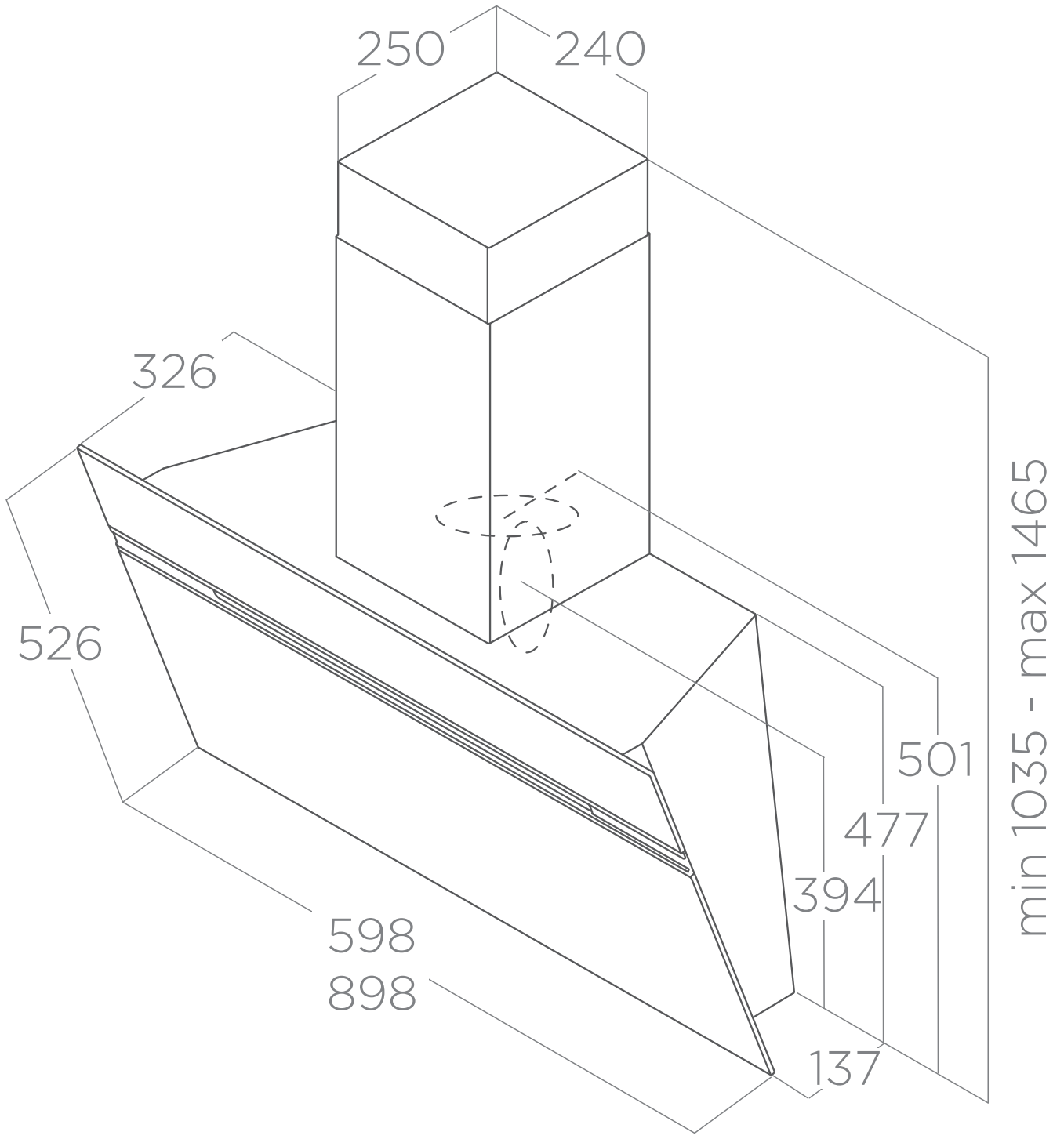
250
240
326
526
598
898
137
394
477
501
min 1035 - max 1465