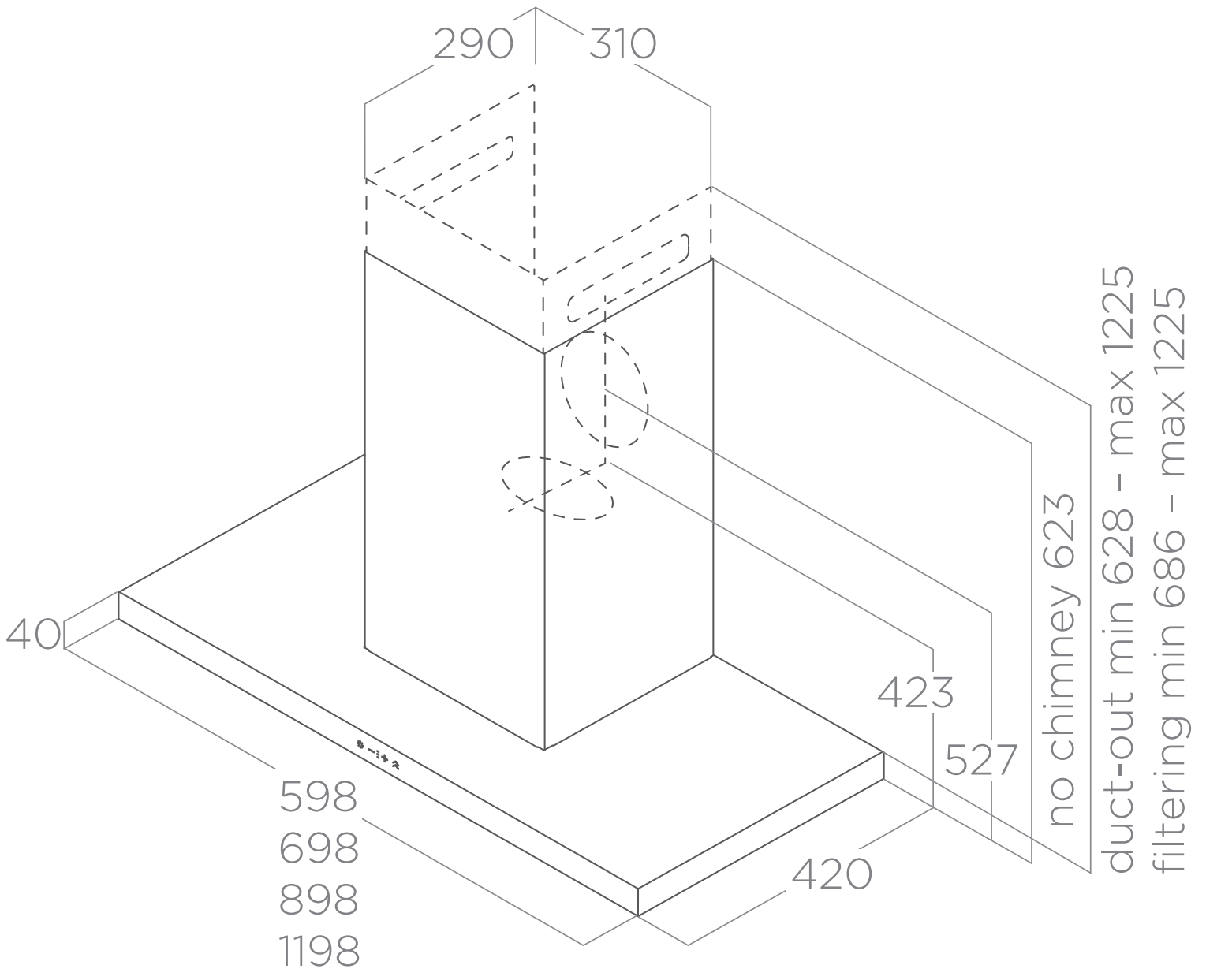
290
310
40
598
698
898
1198
420
423
527
no chimney 623
duct-out min 628 – max 1225
filtering min 686 – max 1225