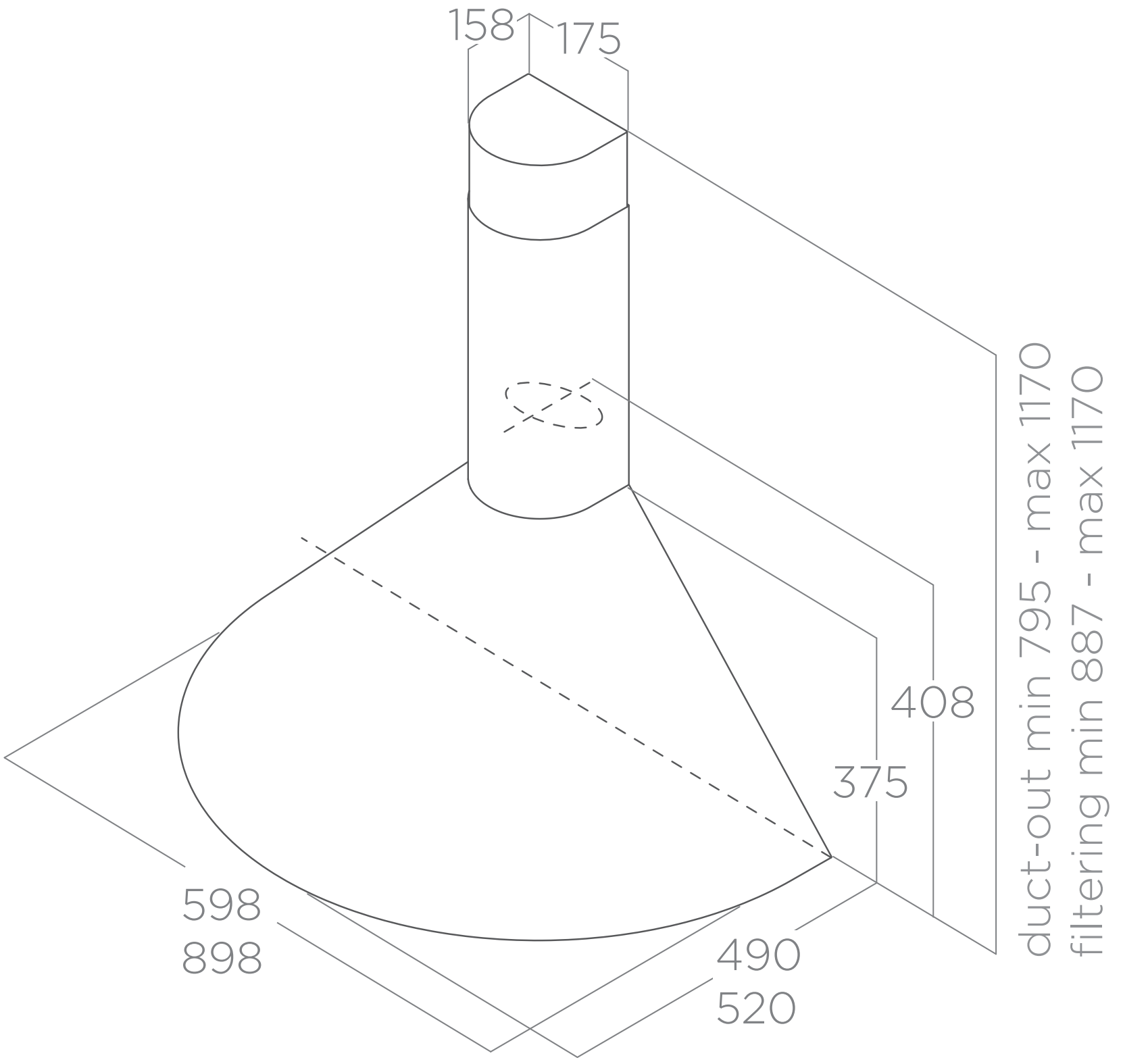
158
175
duct-out min 795 - max 1170
filtering min 887 - max 1170
408
375
598
898
490
520